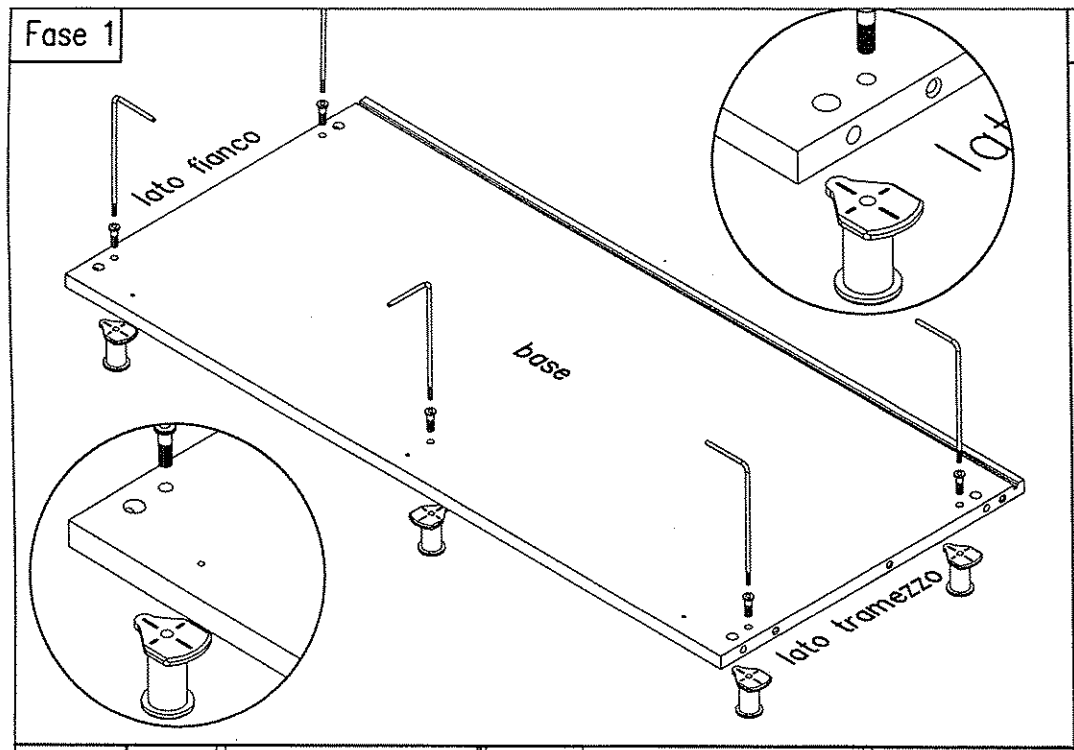
Fase 1
lato fianco
base
lato tramezzo

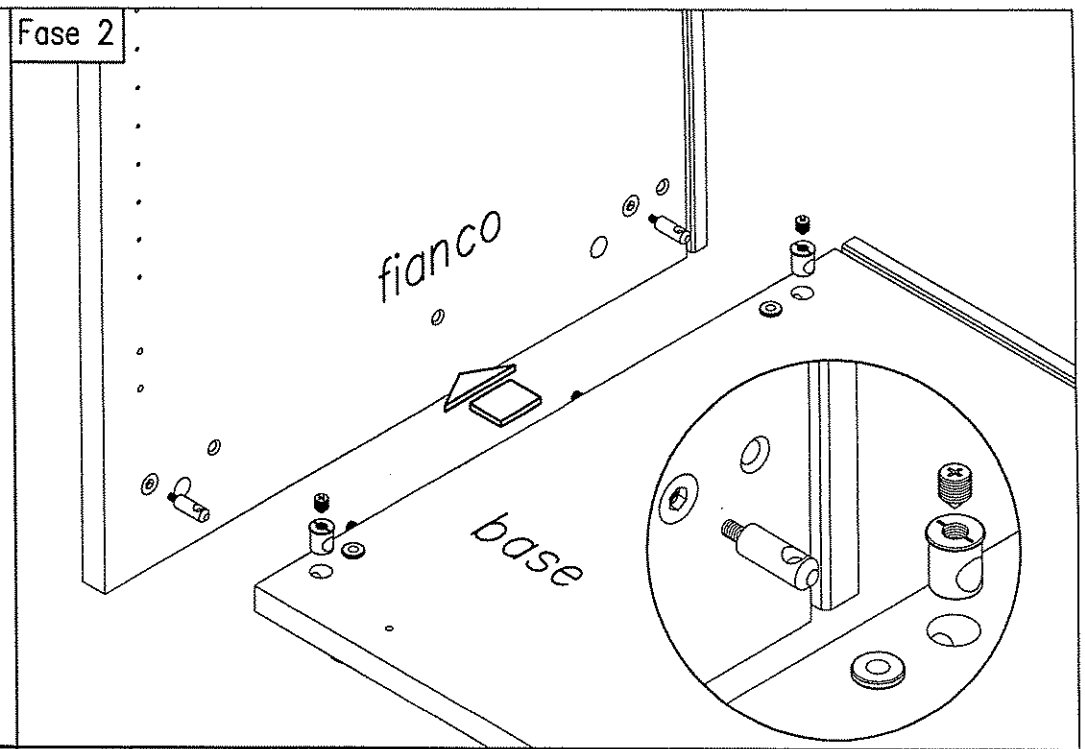
Fase 2
fianco
base

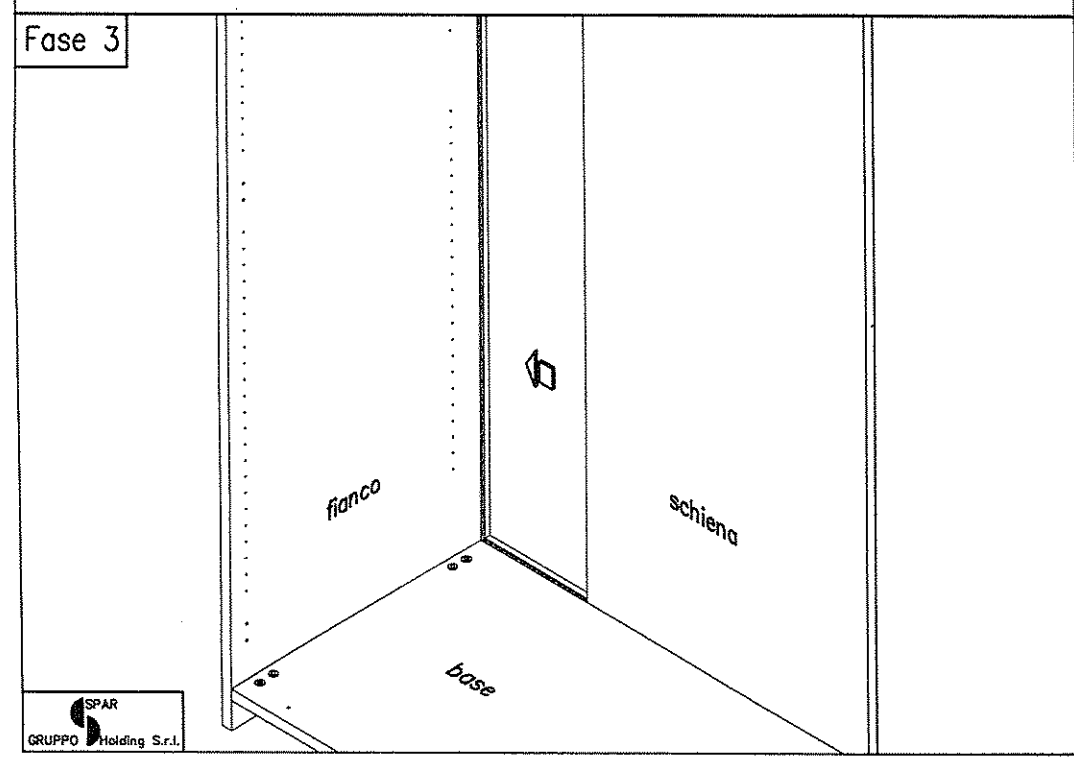
Fase 3
fianco
schiena
base
SPAR
GRUPPO Holding S.r.l.

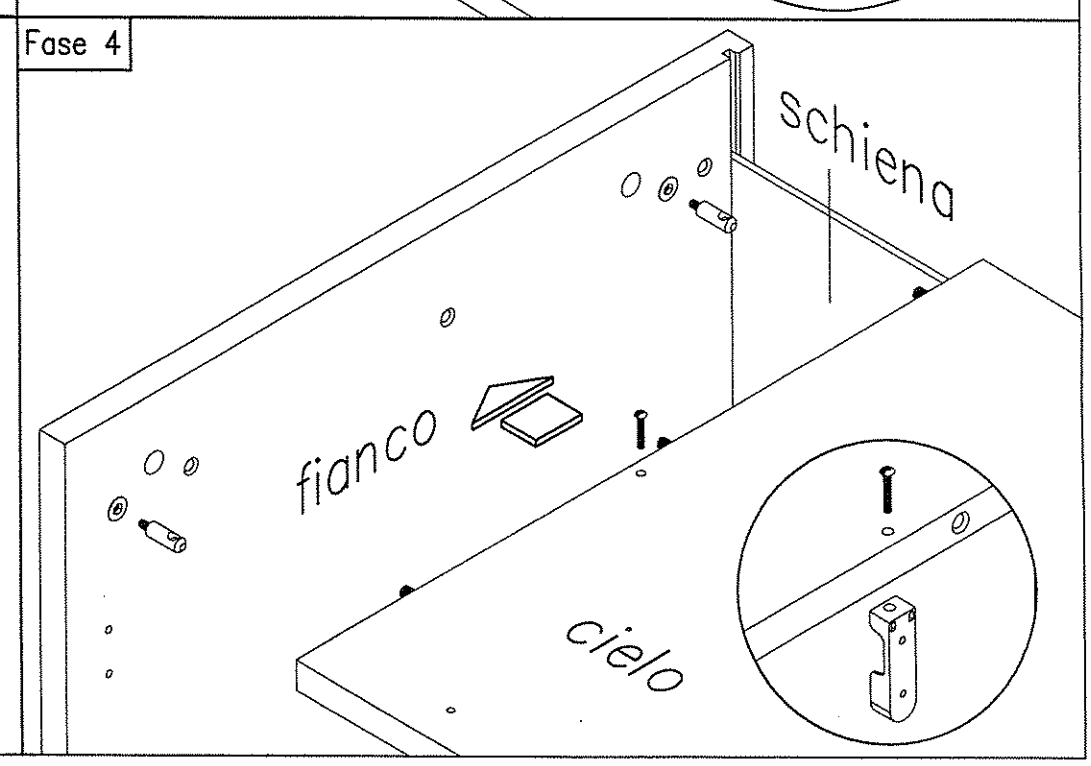
Fase 4
schiena
fianco
cielo

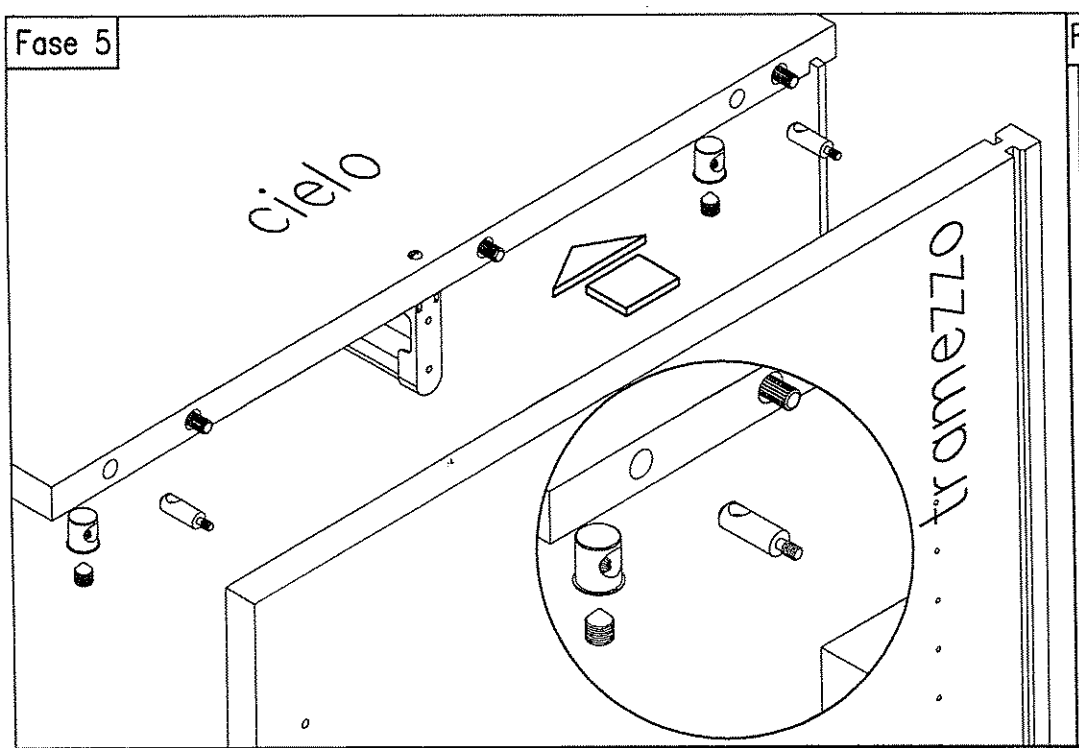
Fase 5
cielo
tramezzo

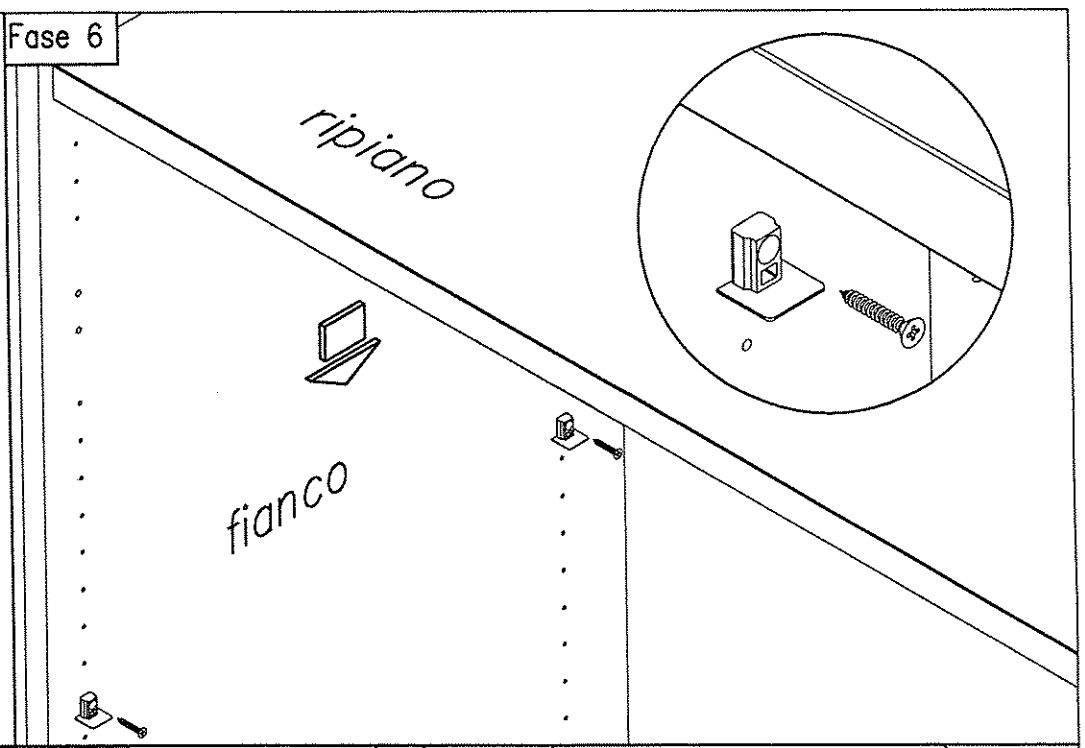
Fase 6
ripiano
fianco

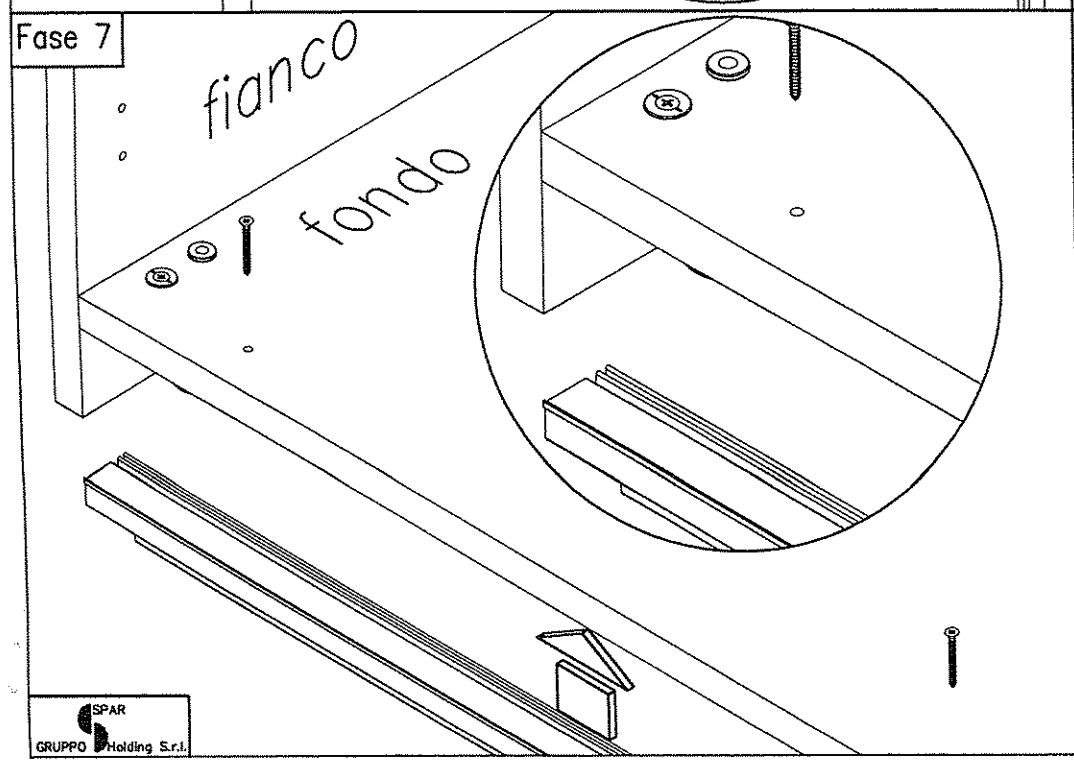
Fase 7
fianco
fondo
SPAR
GRUPPO Holding S.r.l.

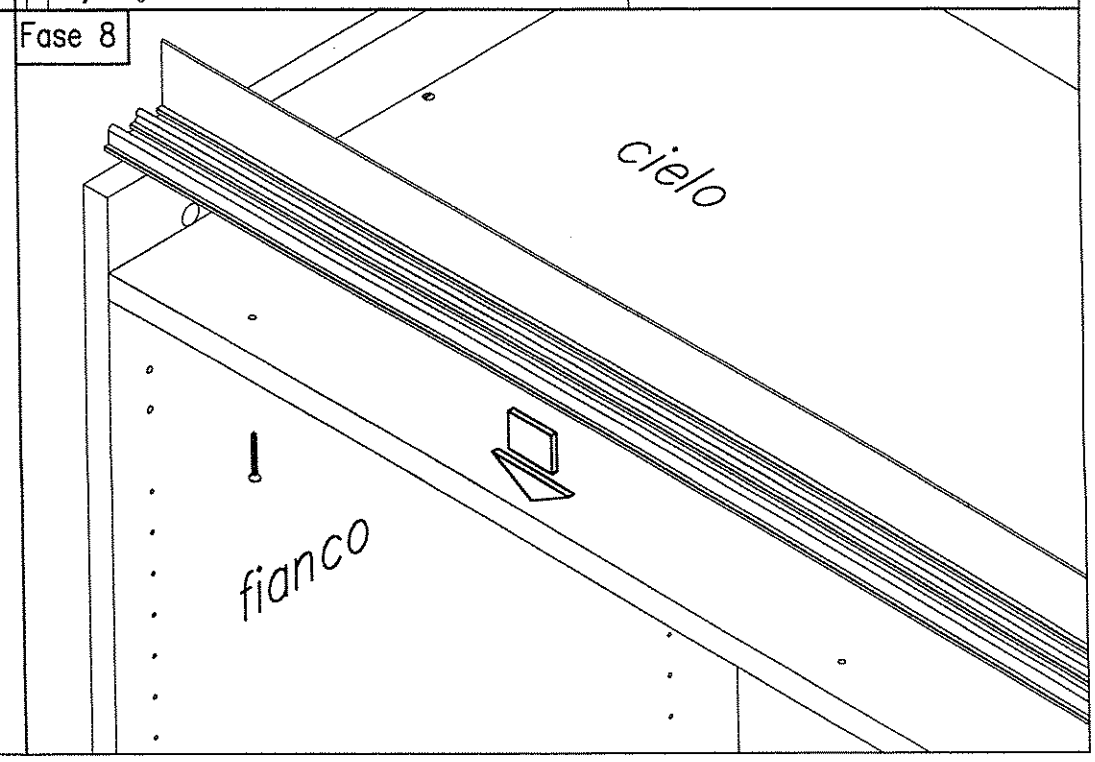
Fase 8
cielo
fianco

SPAR GRUPPO Holding S.r.l.

Uff. Tecnico
Marzi Fabrizio

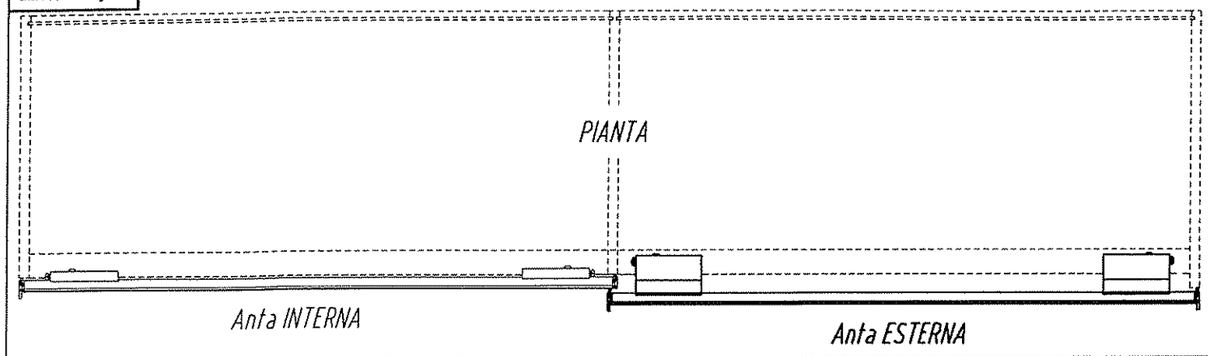

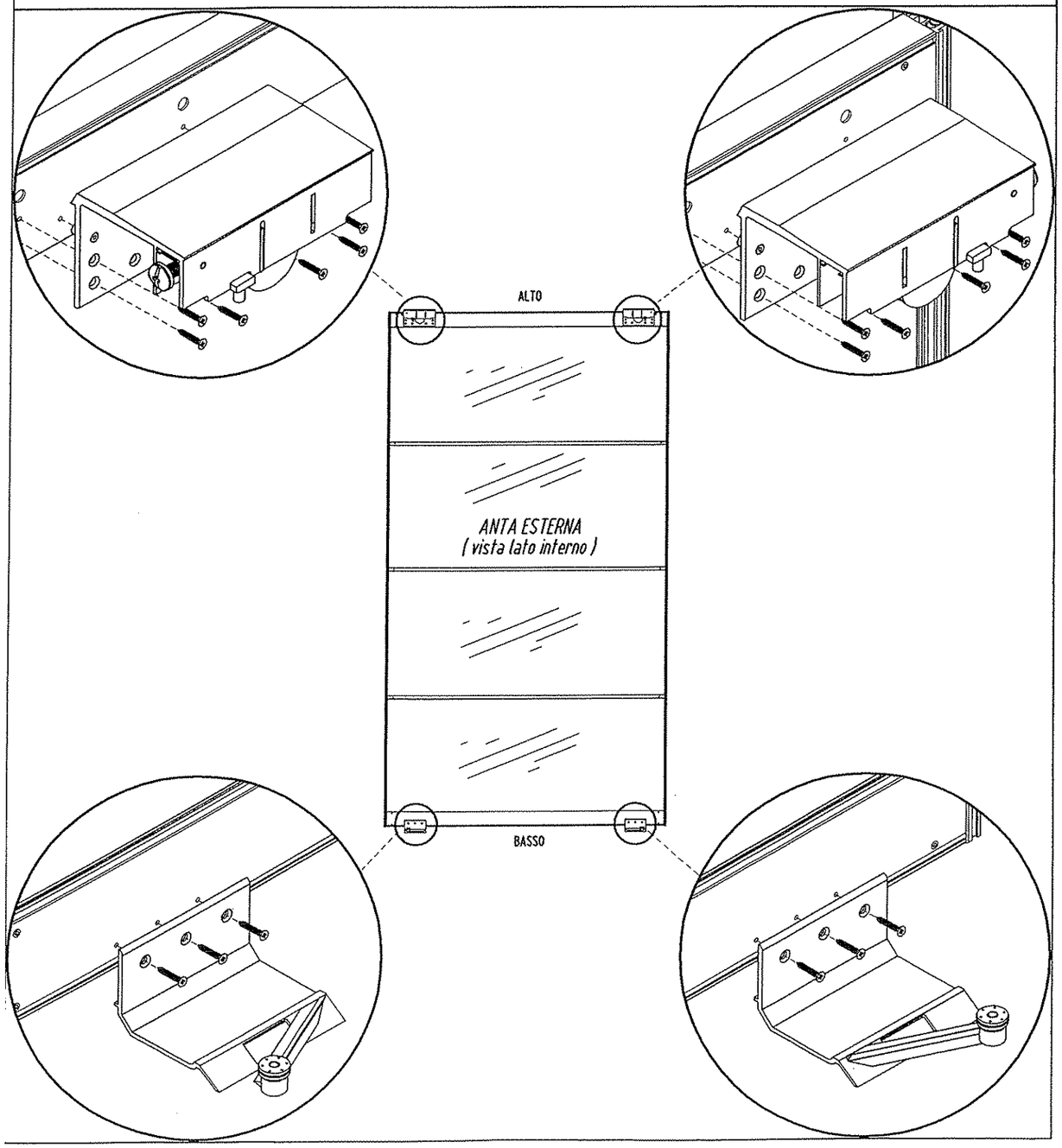

SPAR GRUPPO Holding S.r.l.

Uff. Tecnico
Marzi Fabrizio

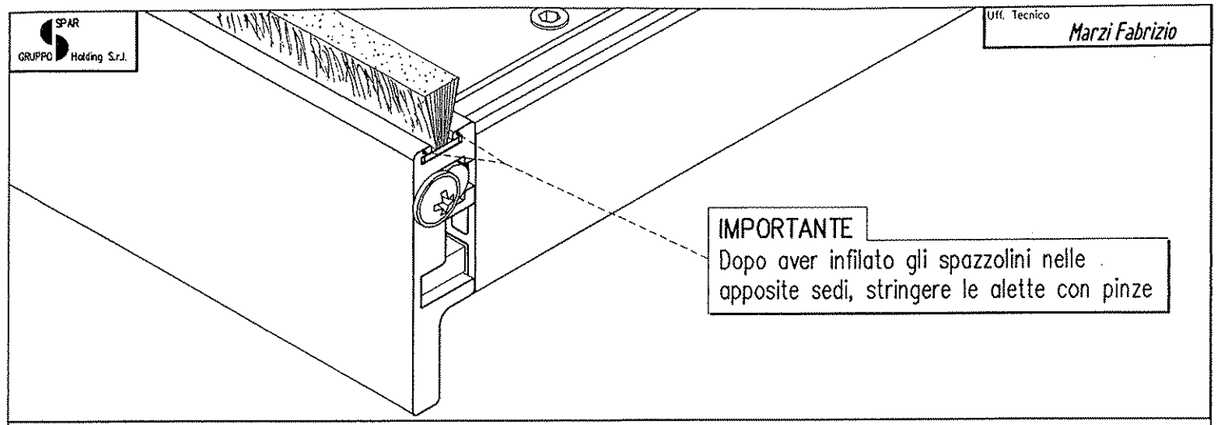

SEQUENZA MONTAGGIO ANTA

PER DISPOSIZIONE MONTANTI ESTERNI/INTERNI VEDI PIANTA .
INSERIRE SUI MONTANTI NR. 7 PERNI D'ACCIAIO .

Fase 1

Bloccare il traverso inferiore al montante con i grani che devono rimanera a filo del traverso stesso .

Fase 2

Infilare il 1' vetro con le guarnizioni gia' inserite .

Fase 3

Infilare il traversino centrale unione vetri, sul perno e bloccare con il grano .

Fase 4

Infilare il 2' vetro con le guarnizioni gia' inserite .

Fase 5

Infilare il traverso superiore sui perni e bloccare con i grani .

Fase 6

Infilare i traversini interni sui perni e bloccare con i grani .

Fase 7

Chiudere l'anta con il montante (perni gia' inseriti) e bloccare tutti i relativi grani .

Fase 8

Inserire i tasselli di sicurezza con viti nei 4 angoli dell'anta VEDI PARTICOLARE .

MONTAGGIO CARRUCOLE E PATTINI

Posizionare e fissare con le viti autofilettanti TSP 3.9x16, carrucole e pattini interni ed esterni .

ATTENZIONE : POSIZIONARE ESATTAMENTE COME RIPORTATO SUGLI SCHEMI, PER UN CORRETTO FUNZIONAMENTO .

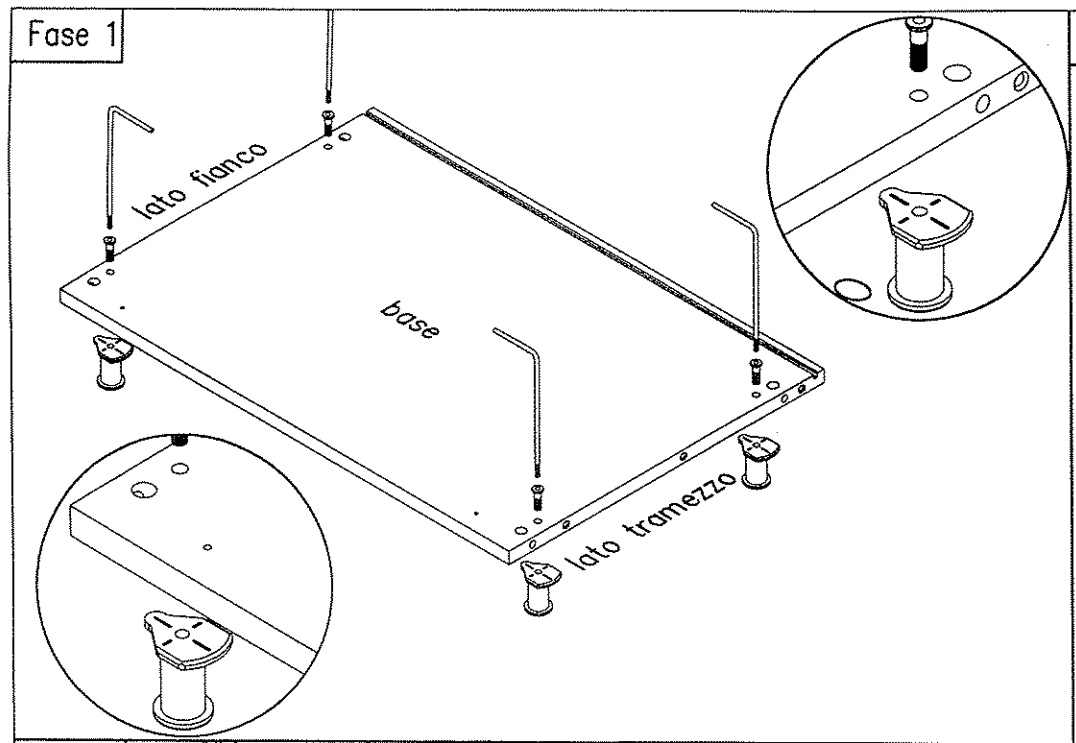
Fase 1
lato fianco
base
lato tramezzo

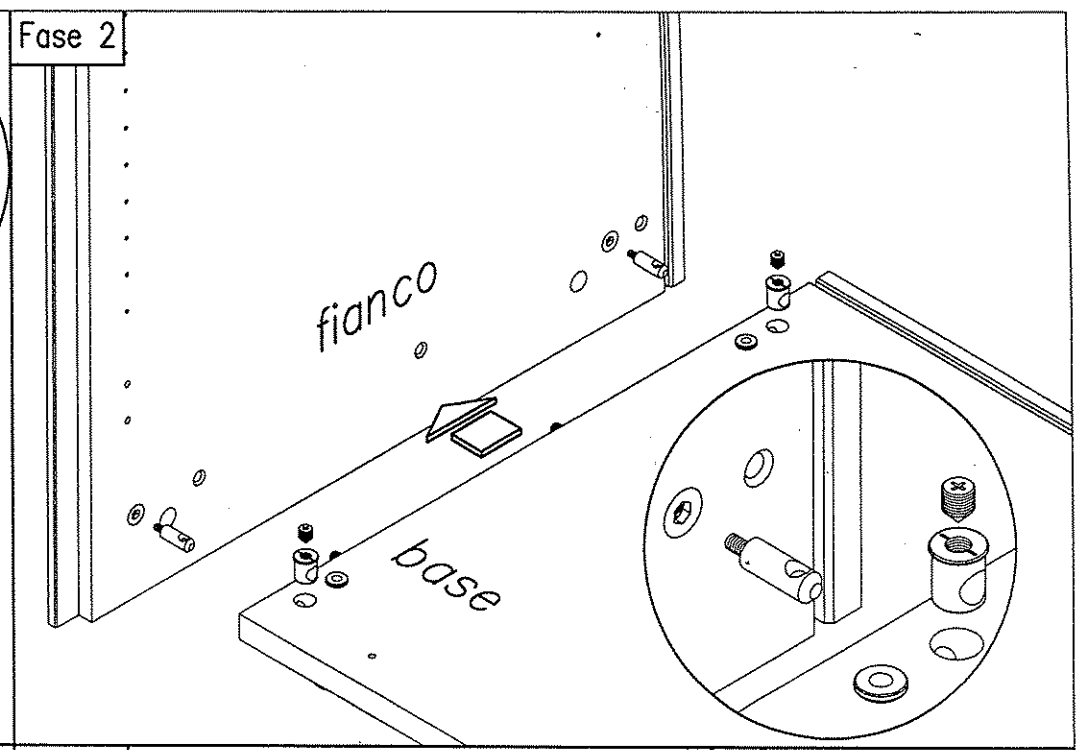
Fase 2
fianco
base

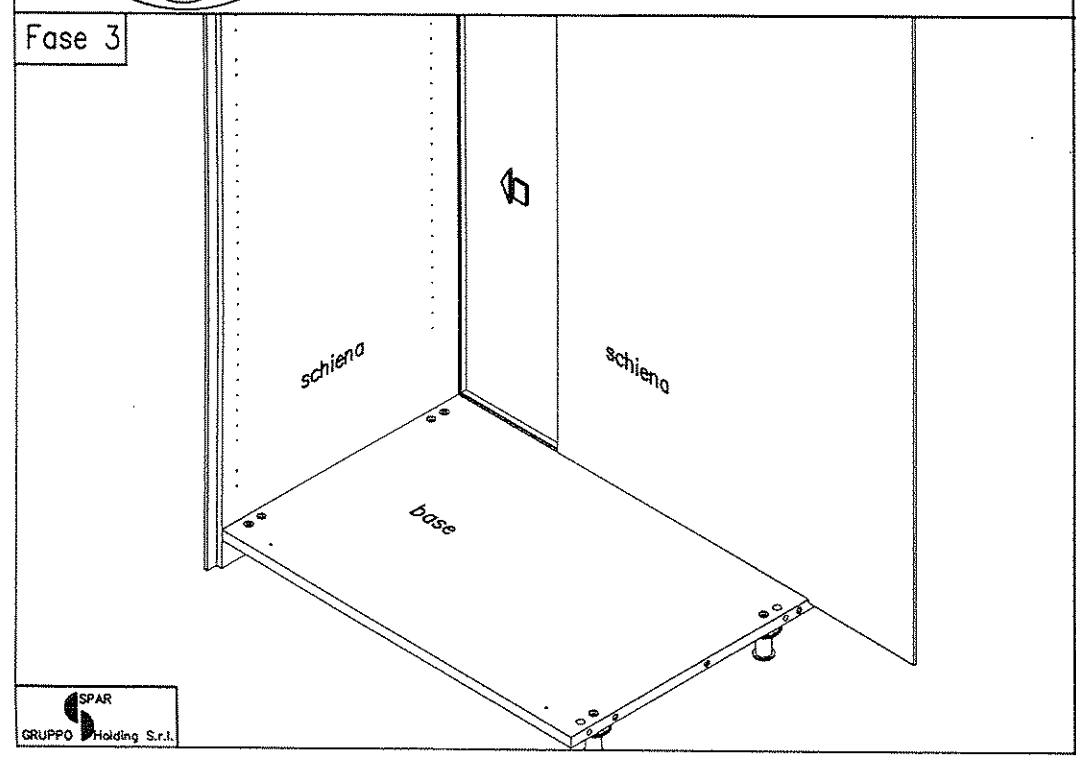
Fase 3
schiena
schiena
base
SPAR
GRUPPO Holding S.r.l.

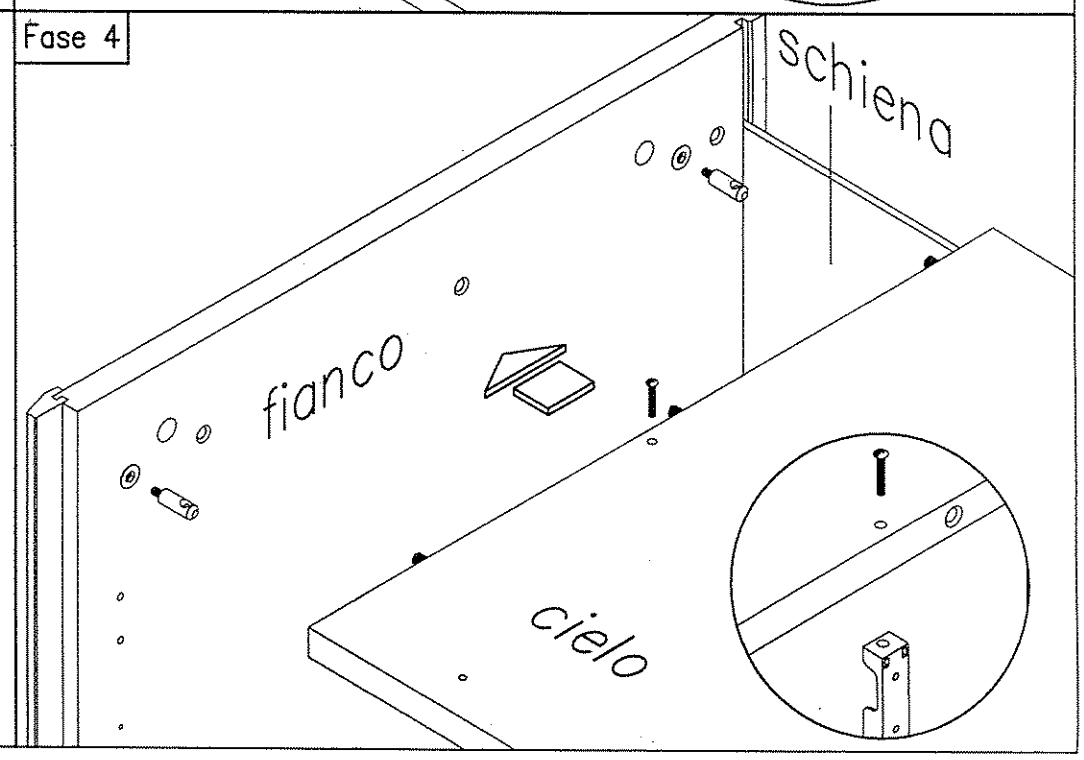
Fase 4
schiena
fianco
cielo

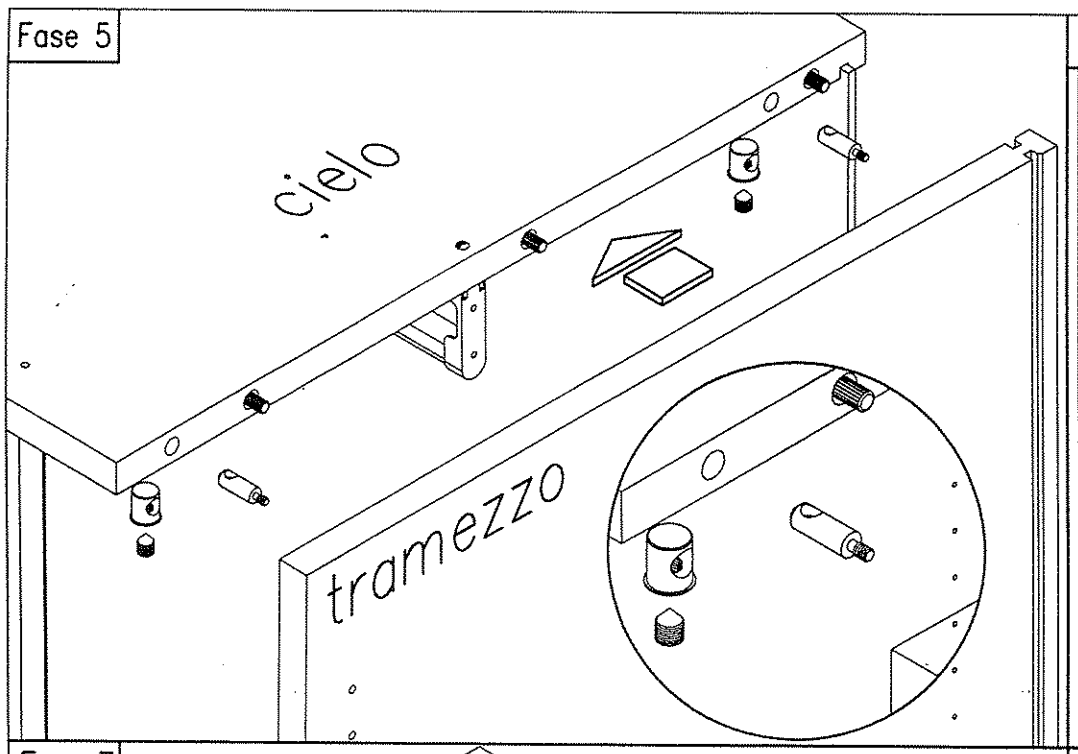
Fase 5
cielo
tramezzo

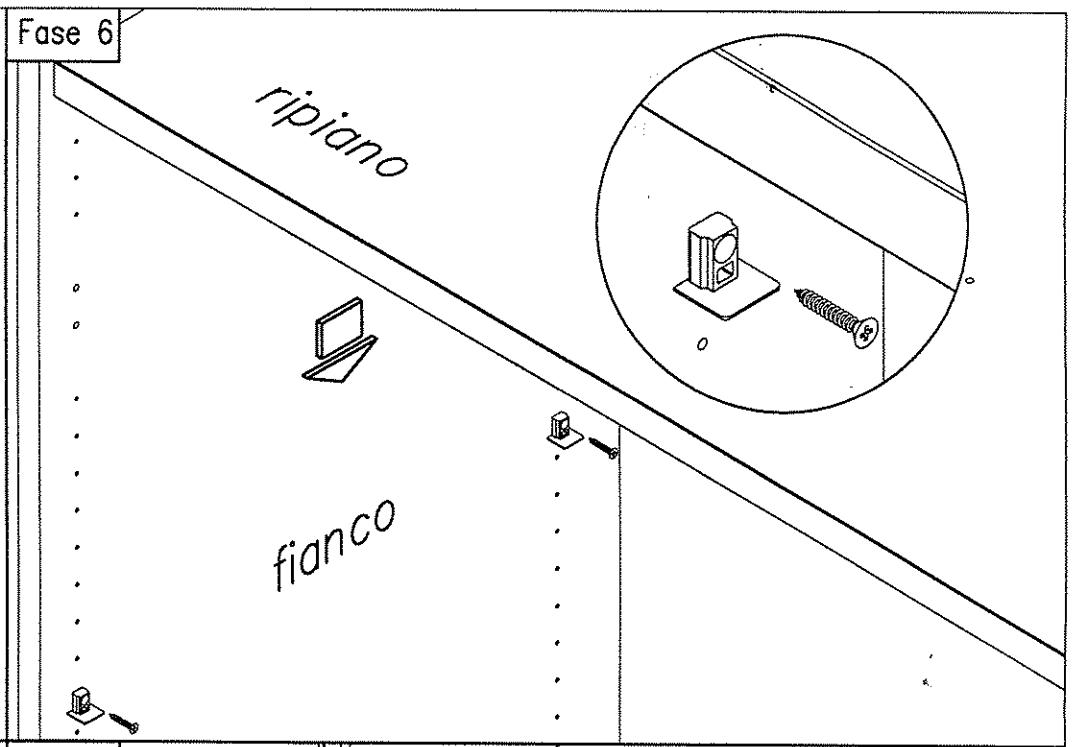
Fase 6
ripiano
fianco

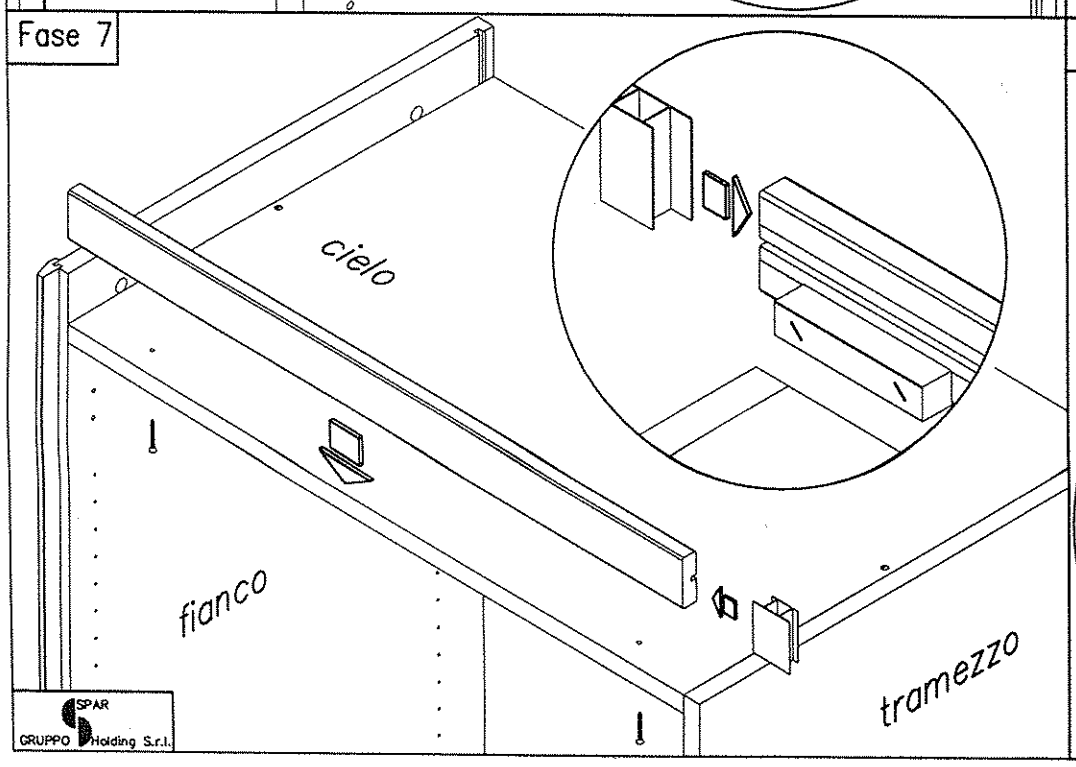
Fase 7
cielo
fianco
tramezzo
SPAR
GRUPPO Holding S.r.l.

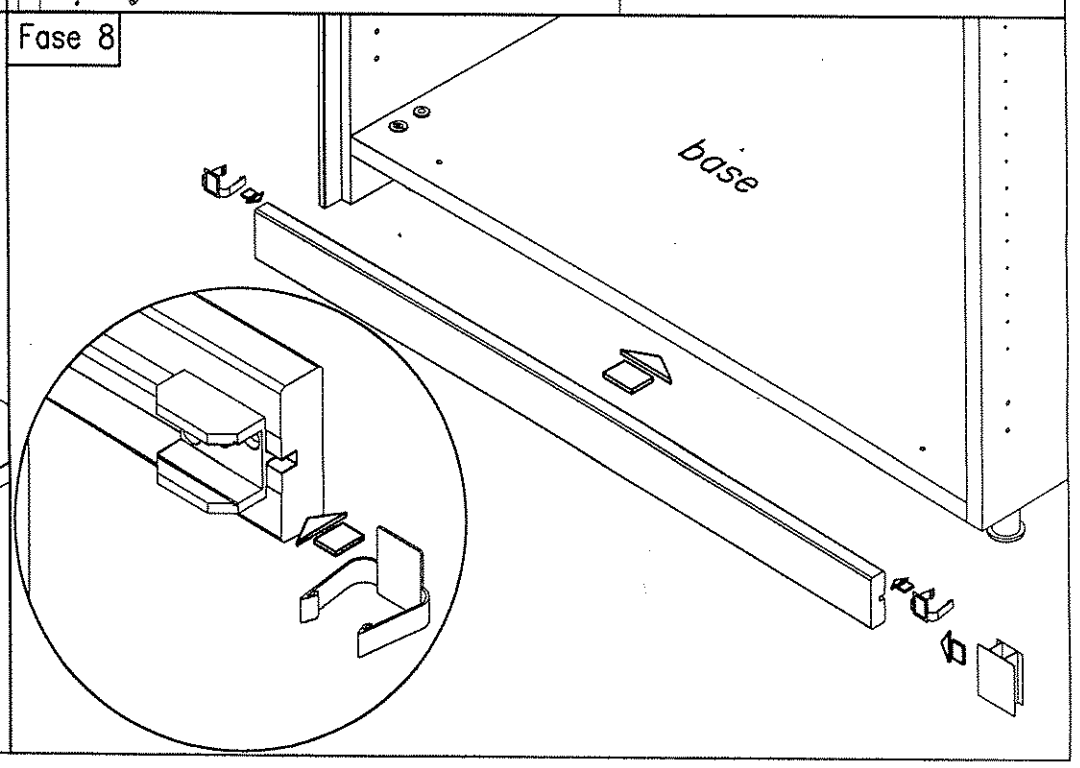
Fase 8
base

Fase 1

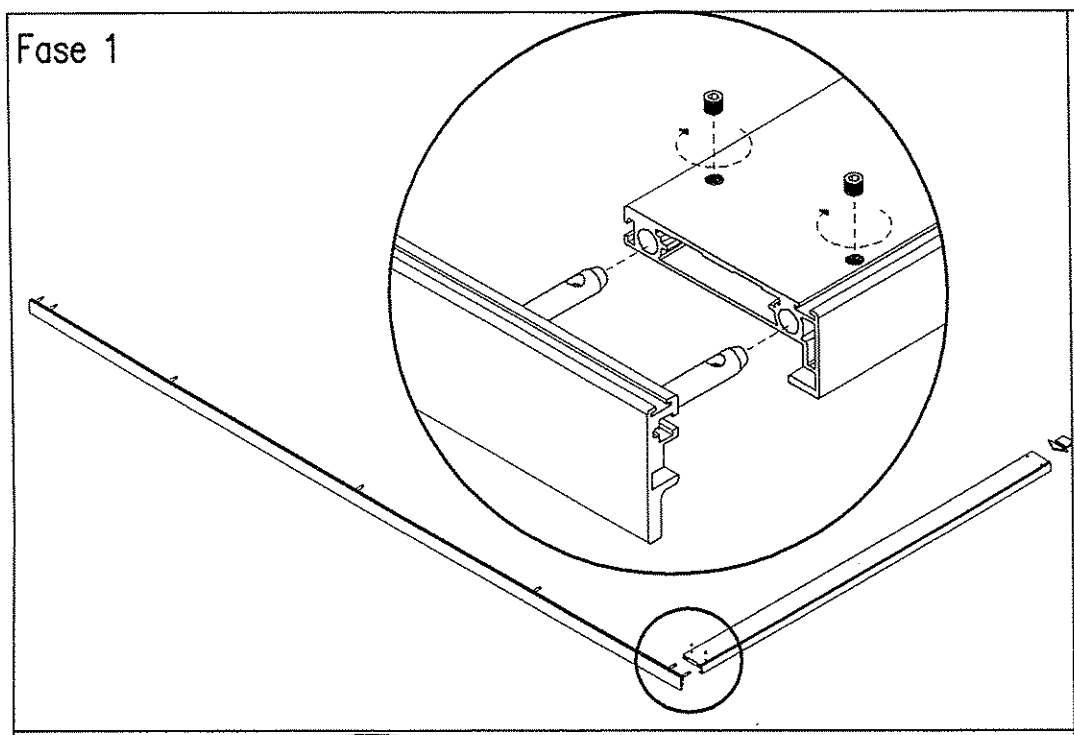

Fase 2

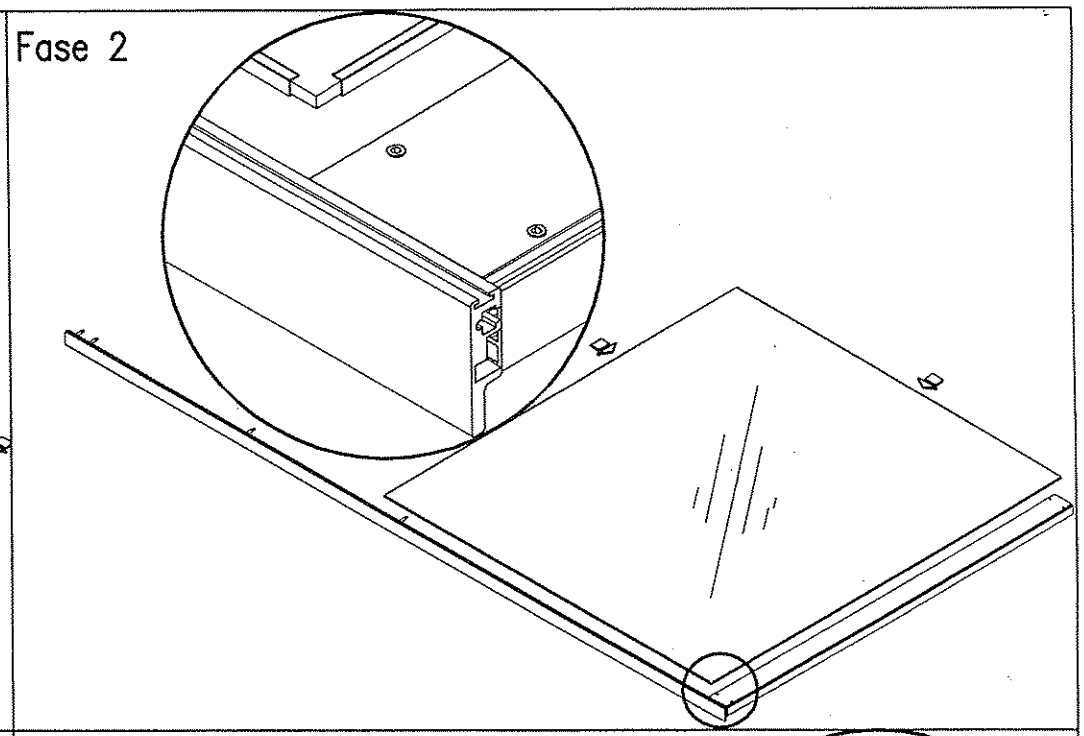

Fase 3

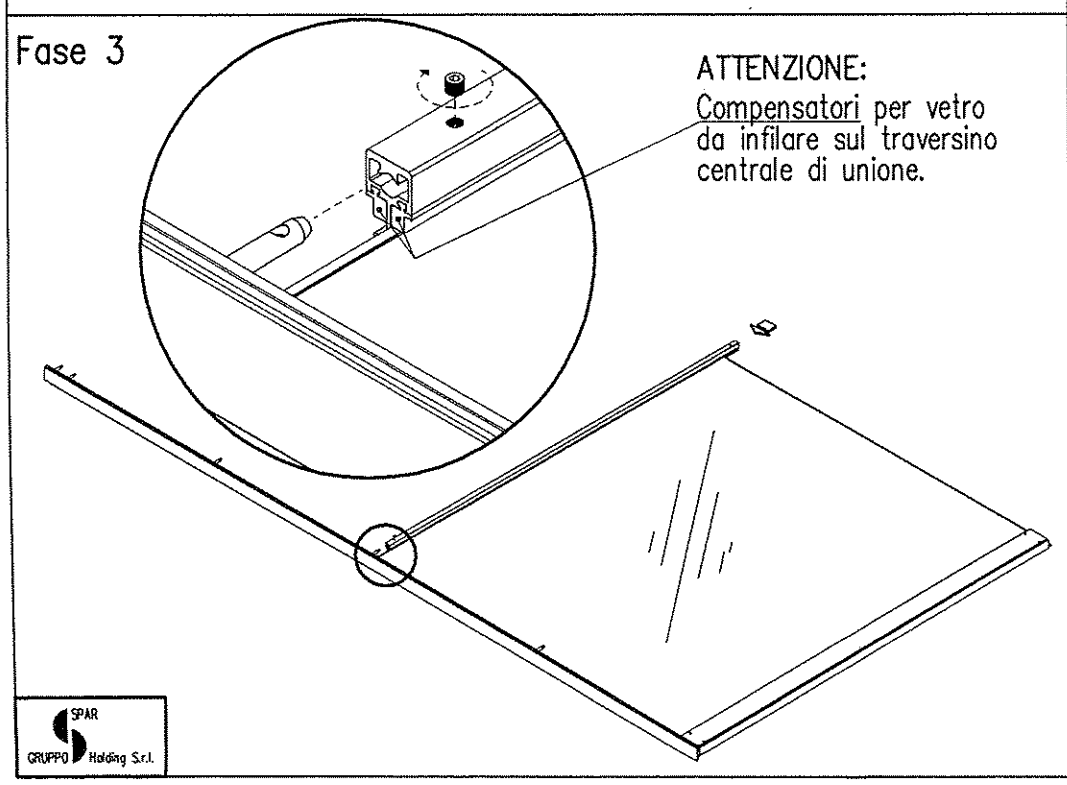

Fase 4

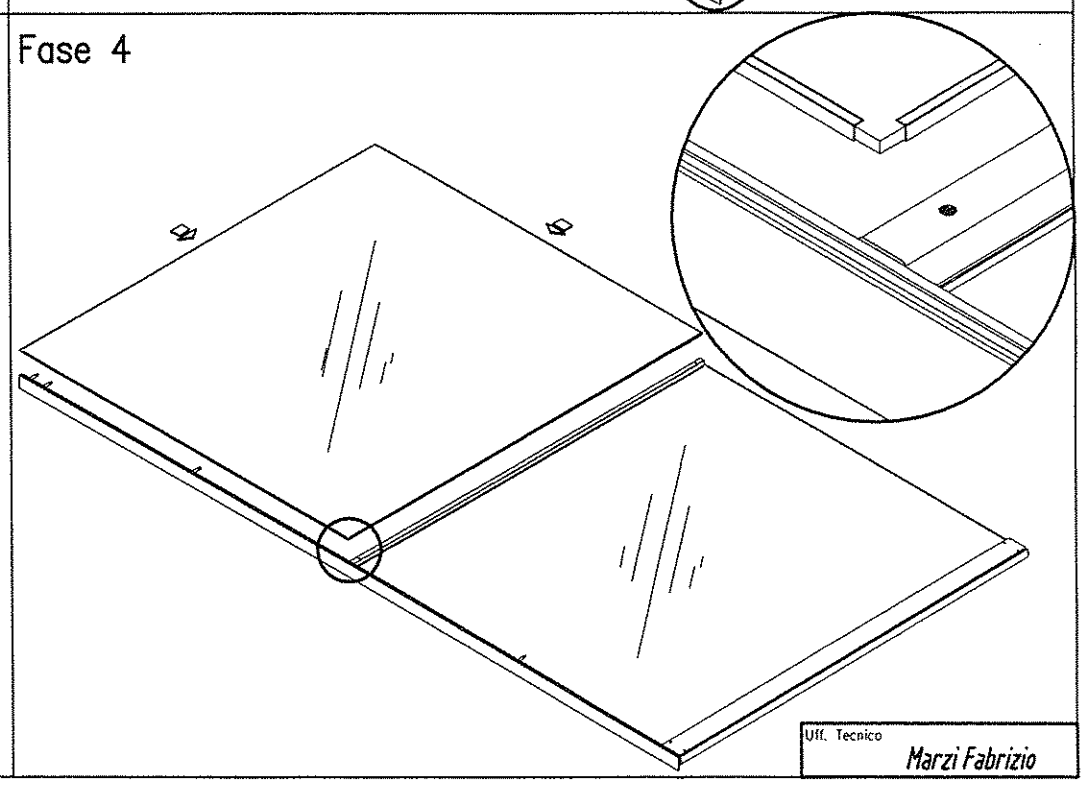

Fase 5

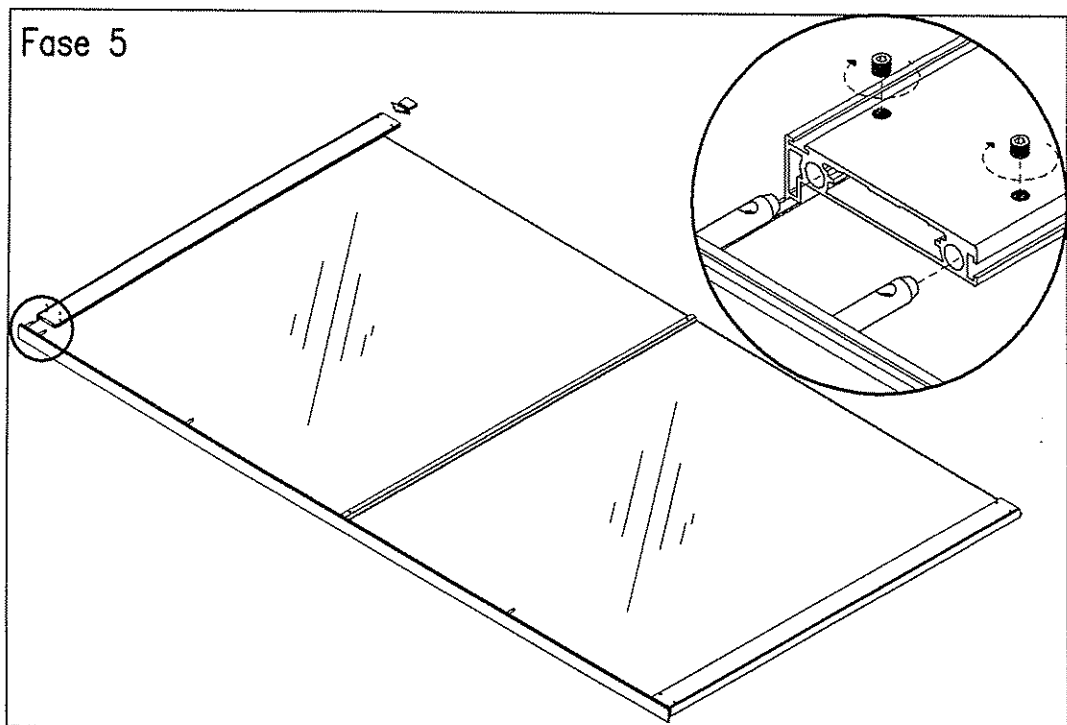

Fase 6

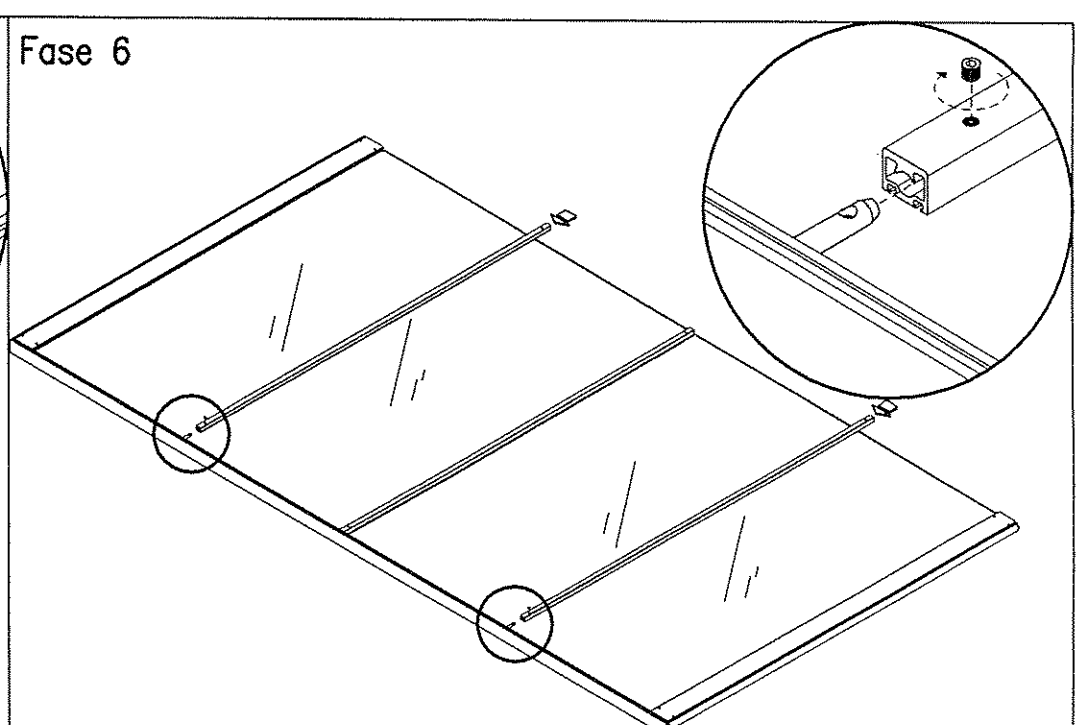

Fase 7

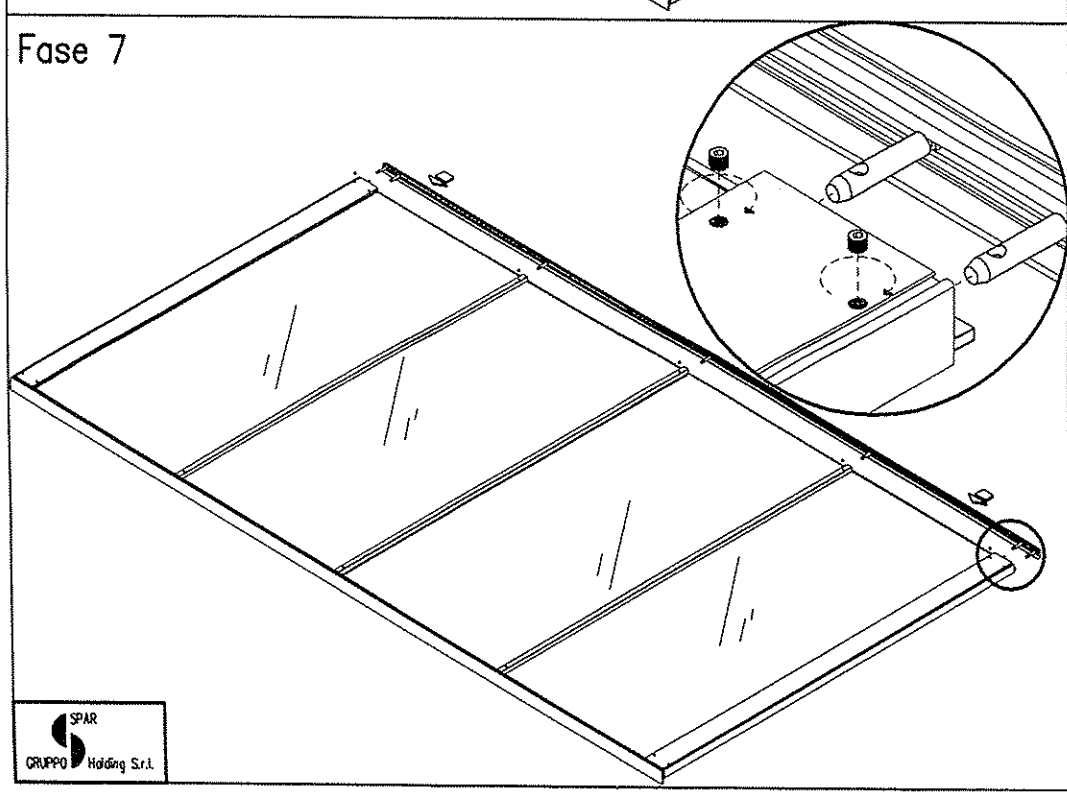

Fase 8

OPERAZIONE IMPORTANTE

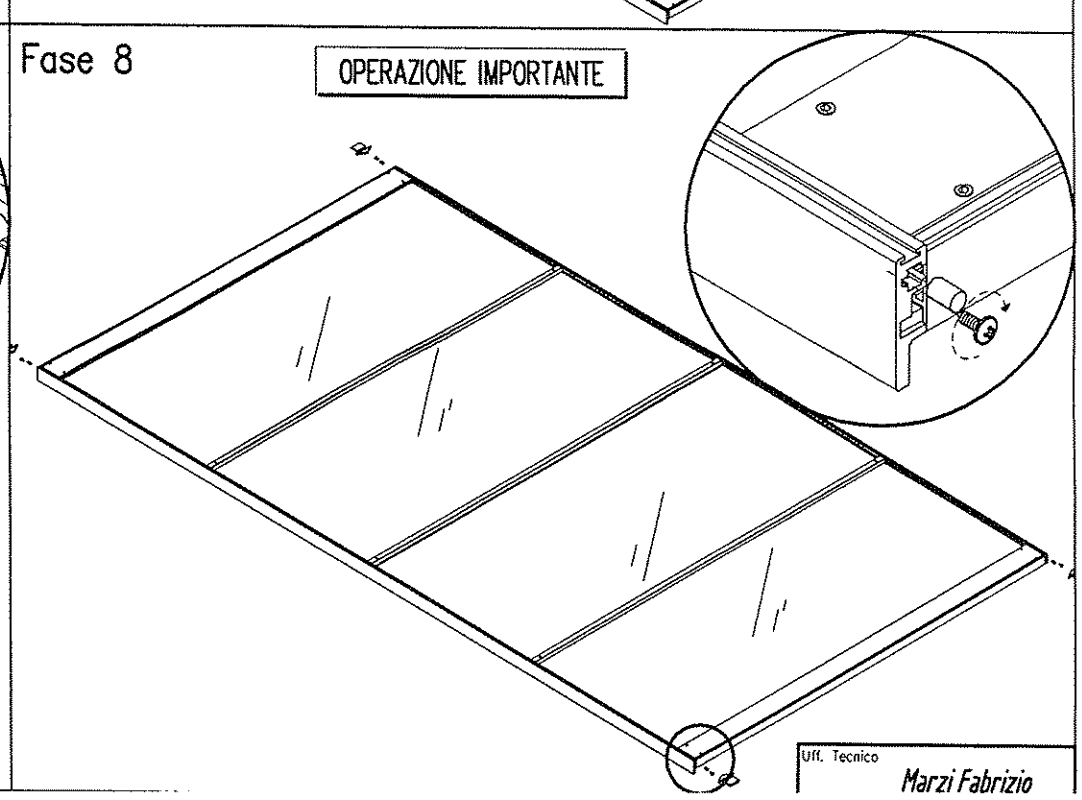

LEGENDA FERRAMENTA

1 – PROFILO MANIGLIONE
(2 anta esterna – 1 anta interna)
2 – PROFILO INTERNO
(1 anta interna)
3 – PROFILO CENTRALE UNIONE PANNELLI
(PREMONTATO)
4 – CARRUCOLA SUPERIORE INTERNA
(PREMONTATO)
5 – PATTINO INFERIORE INTERNO
(PREMONTATO)
6 – CARRUCOLA SUPERIORE ESTERNA
7 – PATTINO INFERIORE ESTERNO
8 – VITE AUTOFILETTANTE
TSP 3,5x18 ZINCATA

9 – VITE METRICA
TSP 4MAx10 ZINCATA

INDEX HARDWARE

1 – PROFILE HANDLE
(2 external door – 1 internal door)
2 – INSIDE PROFILE
(1 internal door)
3 – CENTRAL DANEL

4 – SUPERIOR INTERNAL PULLEY

5 – SLIDING BLOCK

6 – SUPERIOR EXTERNAL PULLEY
7 – EXTERNAL INFERIOR SLIDING BLOCK
8 – SELF TAPPING SCREW

9 – METRIC SCREW

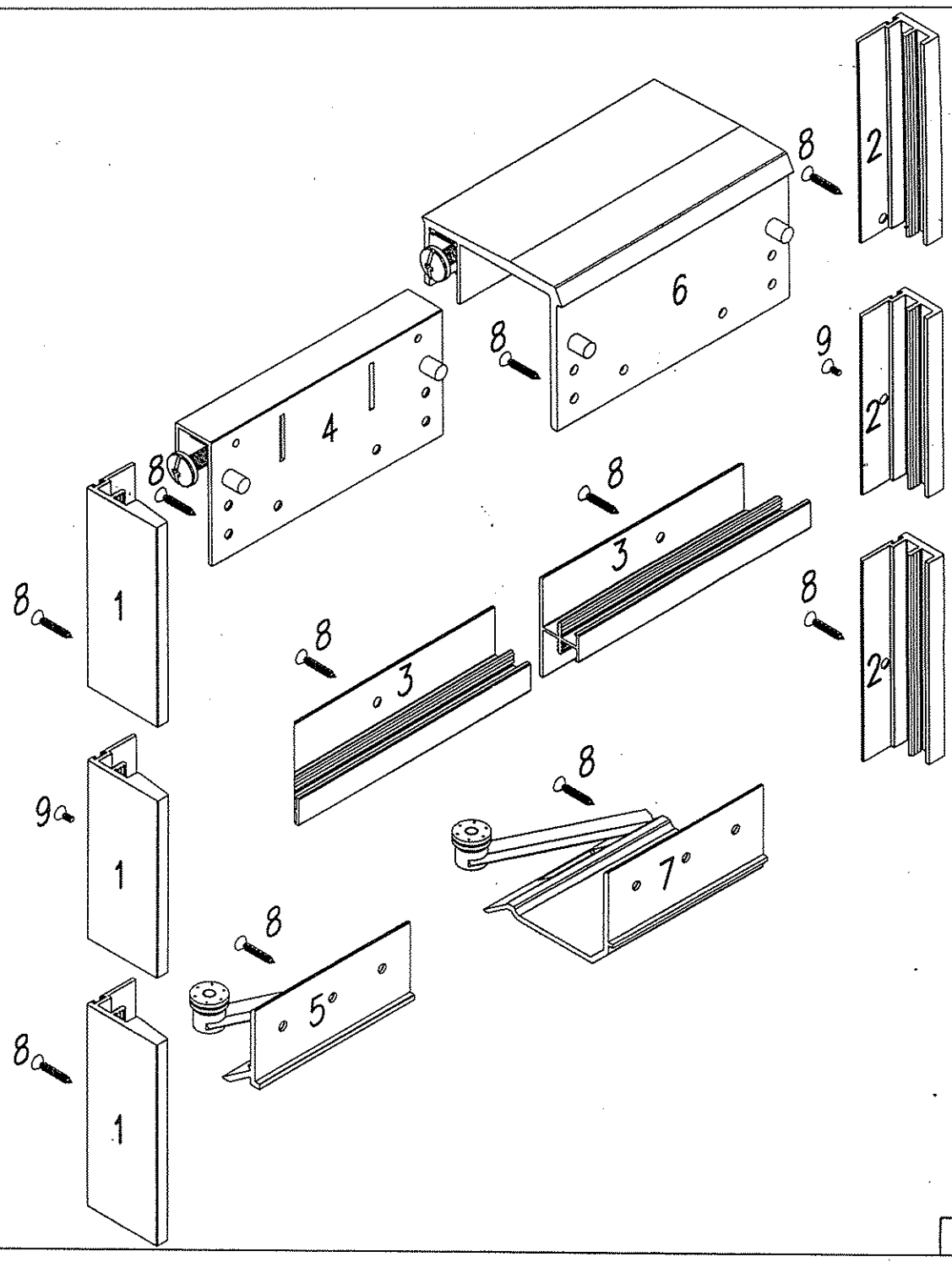

SPAR GRUPPO Holding S.r.l.

Marzi Fabrizio – uff. Tecnico

LEGENDA ELEMENTI

① – FIANCO P. 60 PER ANTA SCORREVOLE INTERNA

② – FIANCO P. 63.5 PER ANTA SCORREVOLE ESTERNA

③ – ANTA INTERNA

④ – ANTA ESTERNA

INDEX ELEMENTS

① – SIDE FOR INTERNAL SLIDING DOOR DEPTH 60

② – SIDE FOR EXTERNAL SLIDING DOOR DEPTH 63.5

③ – INTERNAL DOOR

④ – EXTERNAL DOOR

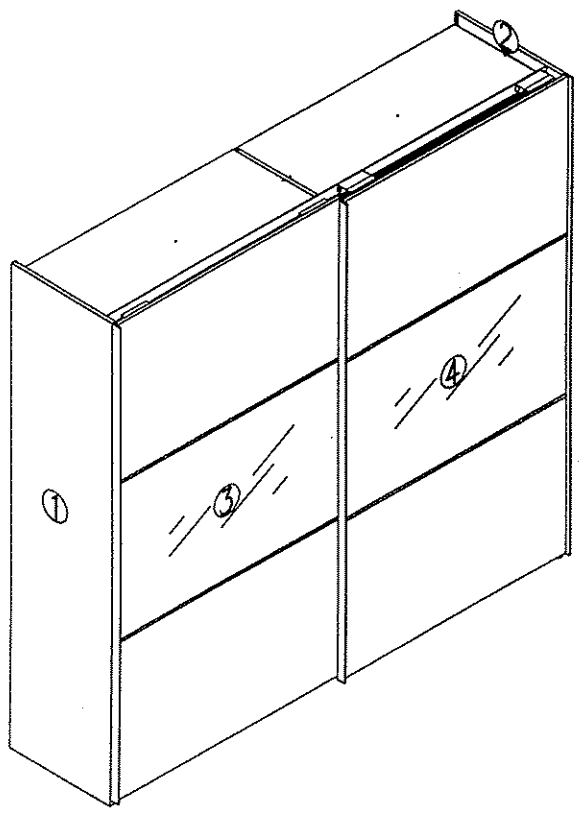

ISTRUZIONI DI MONTAGGIO
ANTA ARMADIO SCORREVOLE mod. PACIFICO

ASSEMBLING INSTRUCTIONS
WARDROBE SLIDING DOORS mod. PACIFICO

FASE 1 Assemblare il pannello superiore e quello inferiore inserendoli nel profilo centrale premontato ; fissarli sucessivamente con le apposite viti autofilettanti.

FASE 2 Inserire i profili maniglia sul pannello nei due lati longitudinali (2 profili con presa maniglia sull'anta esterna) – (1 con presa maniglia+1 senza presa maniglia per anta interna) Fissarli con le viti autofilettanti all'altezza dei pannelli in melaminico e con le viti metriche in corrispondenza del pannello vetro preassemblato.

FASE 3 Fissare le carrucole superiori e i pattini inferiori all'anta esterna (N.B. per anta interna carrucole e pattini gia' fissati) ; utilizzare le apposite viti autofilettanti.

FASE 4 Attenzione : per il il posizionamento esatto dei pattini inferiori dell'anta esterna vedi la posizione di quelli prefissati dell'anta interna .

N.B. L'ELEMENTO CENTRALE DELL'ANTA PUO' ESSERE ANCHE IN MELAMINICO COME QUELLI SUP. E INF.; (In tal caso, per il fissaggio, utilizzare tutte viti autofilettanti).

STEP 1 Assemble the superior pannel to the inferior one inserting it in the central preassembled profile; fix them with the self tapping screws.

STEP 2 Insert handle profiles on the panel, fix on melamine with self tapping screws, fix on glass whit metric screws.

STEP 3 Fix the upper bulleys and the inferior sliding blach to the external door, use the self tapping screws.

STEP 4 Attenction : to position in the right way the inferior hooks of the external door, look how are positioned the pre assembled ones of the internal door.

N.B. THE CENTRAL PART OF THE DOOR CAN BE IN MELAMINE LIKE THE UPPER + LOWER PARTS; (In this case, use all self tapping screws).

SPAR GRUPPO Holding S.r.l.